Kankyo

臭いセンサー

Smell Senser SS-1型

・油臭（灯油、軽油、ガソリン、エンジンオイル）
・カビ臭（ジェオスミン、2-MIB）が、検知できます。

NBA－03型

臭いセンサー

Smell Senser SS-1型

臭いセンサはパネル型とボックス型があります。

特　長

原水の有毒物質と油臭･カビ臭の混入を1台の装置で24時時間連続自動監視ができます。

監視カメラ
＋
画像処理装置
＋
メダカ
＋
臭いセンサ

メダカの水質監視装置に臭いセンサを組み込みました。

環境電子株式会社

水質自動監視装置　NBA-03型　(臭いセンサ付)構成図

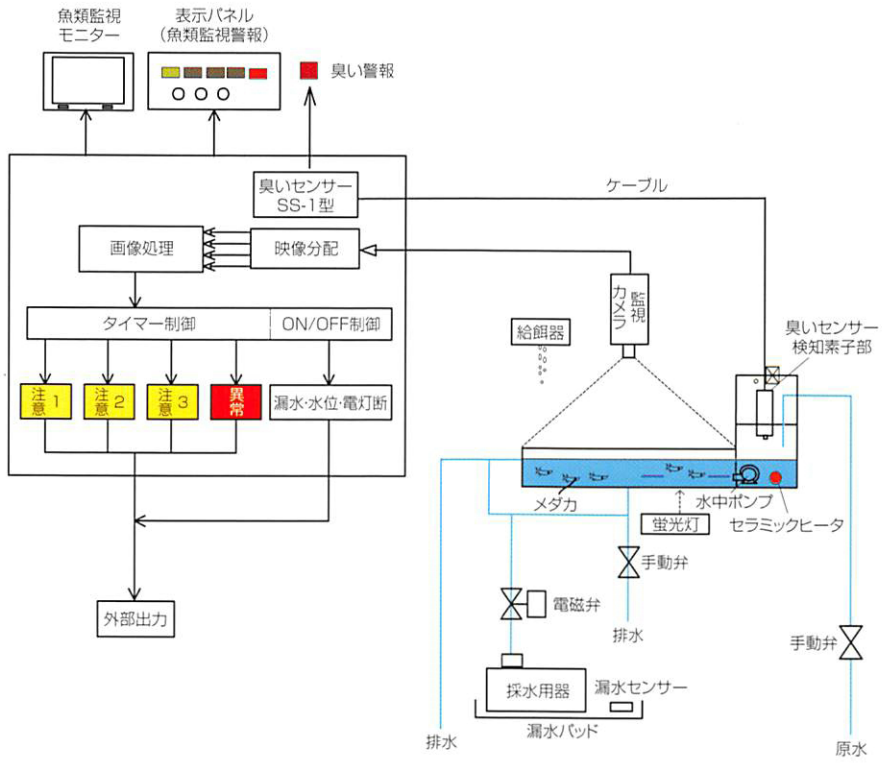

水質自動監視装置　NBA-03型　(臭いセンサ付)

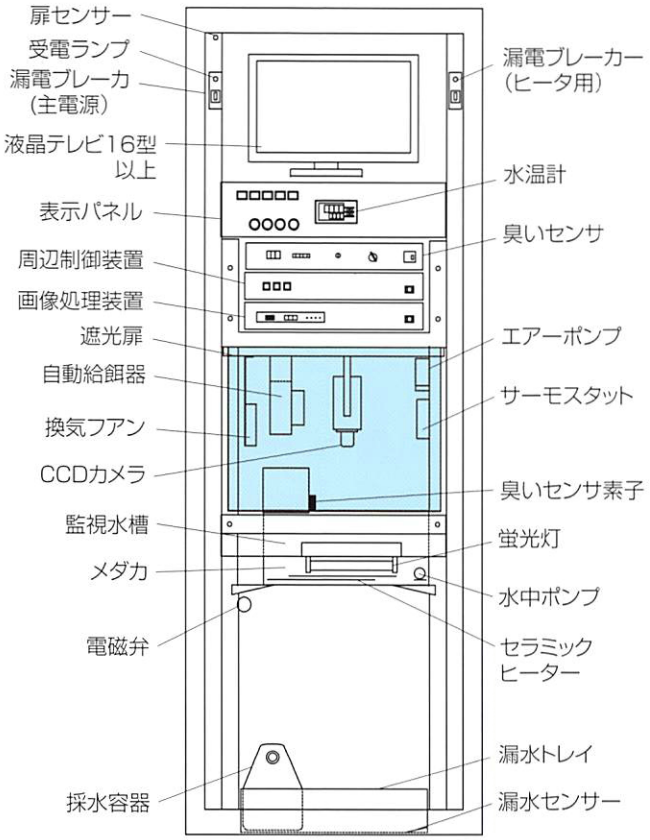

品　名	仕　様
水質監視装置	型式：NBA−03型
外形寸法・重量	W700×H1800×D700　約140kg
電源電圧	AC100V　1500w (max)
漏電ブレーカー	2P 15A30mA　×2個
CCDカメラ	1/3'CCD 41万画素、カラー
モニタテレビ	16インチ以上液晶テレビ
画像処理装置	スーパーセンサMAX-4型
周辺制御装置	オリジナル品
その他電子機器	シーケンサー、A/D変換器、他
センサ類	水位センサ、温度センサ、漏水センサ、 扉センサ、電源断センサ、臭いセンサ素子、
表示パネル	水質表示×5点、機器表示×4点、水温計
蛍光灯	6W蛍光管
自動給餌器	給餌回数1回/日 (Max5回)
加温器(組込型)	サーモスタット×2個　火災防止機能付き
	300Wセラミックヒーター×4本
エアレーション	エアーポンプ、軽石
水中ポンプ	AC100V 3.7W　5L/min
飼育水槽	水深5〜8cm　水量0.8〜1.5L/min
試験魚	ヒメダカ20匹
臭いセンサー	品名：Smell Senser
	型式：SS−1型
	寸法・重量：W360×H50×D320mm　約3kg
	臭いセンサ素子：W65×H18×D18mm　10g 接続ケーブル付
	油臭：灯油、軽油、ガソリン、エンジンオイル。 カビ臭：ジェオスミン、2-MIB (2-メチルイソボルネオール) を検知します。

※臭いセンサ(Smell Senser　SS-1型)は、原水中の有毒物質と油臭・カビ臭を24時連続魚類監視用に組み込んだ仕様で設計されていますので上記仕様以外では性能保証は出来かねます。

製造元　**環境電子株式会社**

本社／工場　福岡県福岡市早良区田隈2-17-1　〒814-0174
TEL:092-872-5152　FAX:092-801-8251
http://www.kankyo-densi.com

出先事務所：東京・大阪・名古屋・札幌・仙台・広島・福岡

取扱店

※本カタログの内容は当社都合で変更をする場合がございます。